Trailer Inspection Check List

GamerLeasing

FOLIO : _____ **Inspeccionado por:**_____ **Fecha:** _____ **Hora:** _____

Trailer #

NOTA: LA ELECTRICIDAD Y LA PRESION DE AIRE DEBE DE SER CONECTADA PARA CONDUCIR EL PTI

SERVICIO PM REGULAR	INSPECCION	CANTIDAD	DESCRIPCION DEL TRABAJO REALIZADO
1 Soporte de documentos y permisos			
2 Soquetera IZQU.. DEREC.			
3 Llantas 11 12 13 14 15 16 17 18			
4 Tapon de masa 1 2 3 4			
5 Tuercas y tornillos			
6 Mangueras (sin rosar o retorcidas)			
7 Patin			
8 Conector 7 way del trailer			
9 Conectores de emergencia			
10 king pin / Perno de arrastre			
11 Pasador de bloquedo del carro			
12 Luces FRENO MARCADOR IZQ COLA DER			
13 Cinta DOT			
14 Sello de llanta			
15 Aceite de tapaderas/ Nivel de grasa			
16 Luces ABS			
17 Puerta Comp GANCHO CADENA ESCOTILLA BISAGRA			
18 Amortiguadores			
19 Patin / Grasa			
20 Techo (Sin hoyos)			
21 Paredes (Sin hoyos)			
22 Piso (No clavos / Sin hoyos)			
23 Empaque de puerta(No Luz / Faltante)			
24 Ajustador de frenos (Matraca)			
25 Grasa en el ajustador de frenos			
26 Grasa en eje de frenos			
27 Valvulas de aire			
28 Camara de frenos			
29 Bolsas de aire			
30 Puertas IZQ DER			
31 Balatas			
32 Ajuste de frenos			
33 Engrasar todas las conecciones			
34 Tambores de frenos			
35 Rayones de estructura			
36 Soporte de falda / Reparacion			

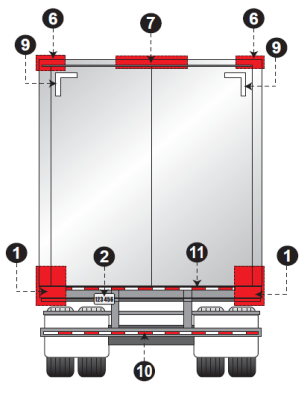

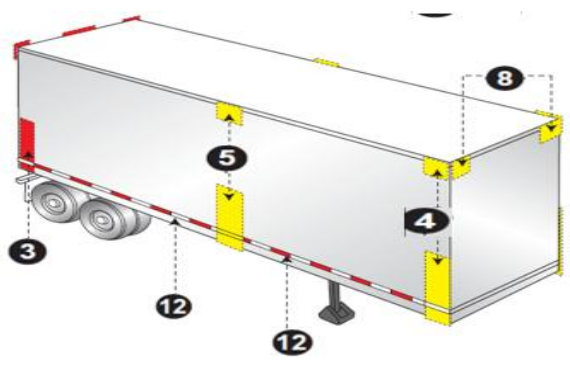

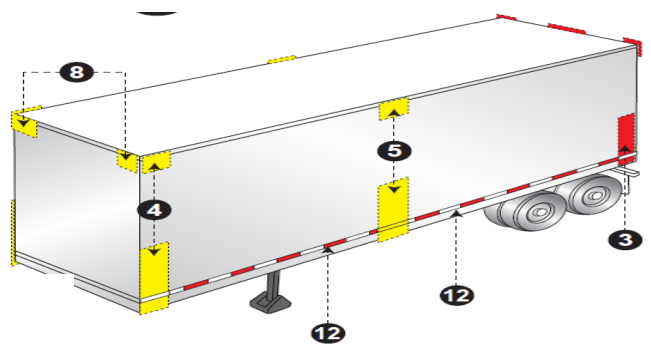

Trailer Inspection Check List

Trailer #

NOTA: LA ELECTRICIDAD Y LA PRESION DE AIRE DEBE DE SER CONECTADA PARA CONDUCIR EL PTI

REPARACION DE MAYORES	Cantidad	DESCRIPCION DEL TRABAJO REALIZADO	Reparado por:
Alineacion			
Bujes			
Eje			
Eje tandem			
Remplazo de patines			
Remplazos de carroceria			
*Paneles LEFT RIGHT			
* Panel redondo			
* Esquinero LEFT RIGHT			
* Techo PARCIAL TOTAL			
* Puerta LEFT RIGHT			
*Parte trasera de puer LEFT RIGHT			
* Faldones LEFT RIGHT			
*Travesaño			
* Piso			
* Zoclo			
* Buje de leva - scam bushing			
* Defensa DOT			
* Ensamble del cubo del eje de trailer			
* Arnes electrico del trailer			
*Otro			

Recomendaciones: